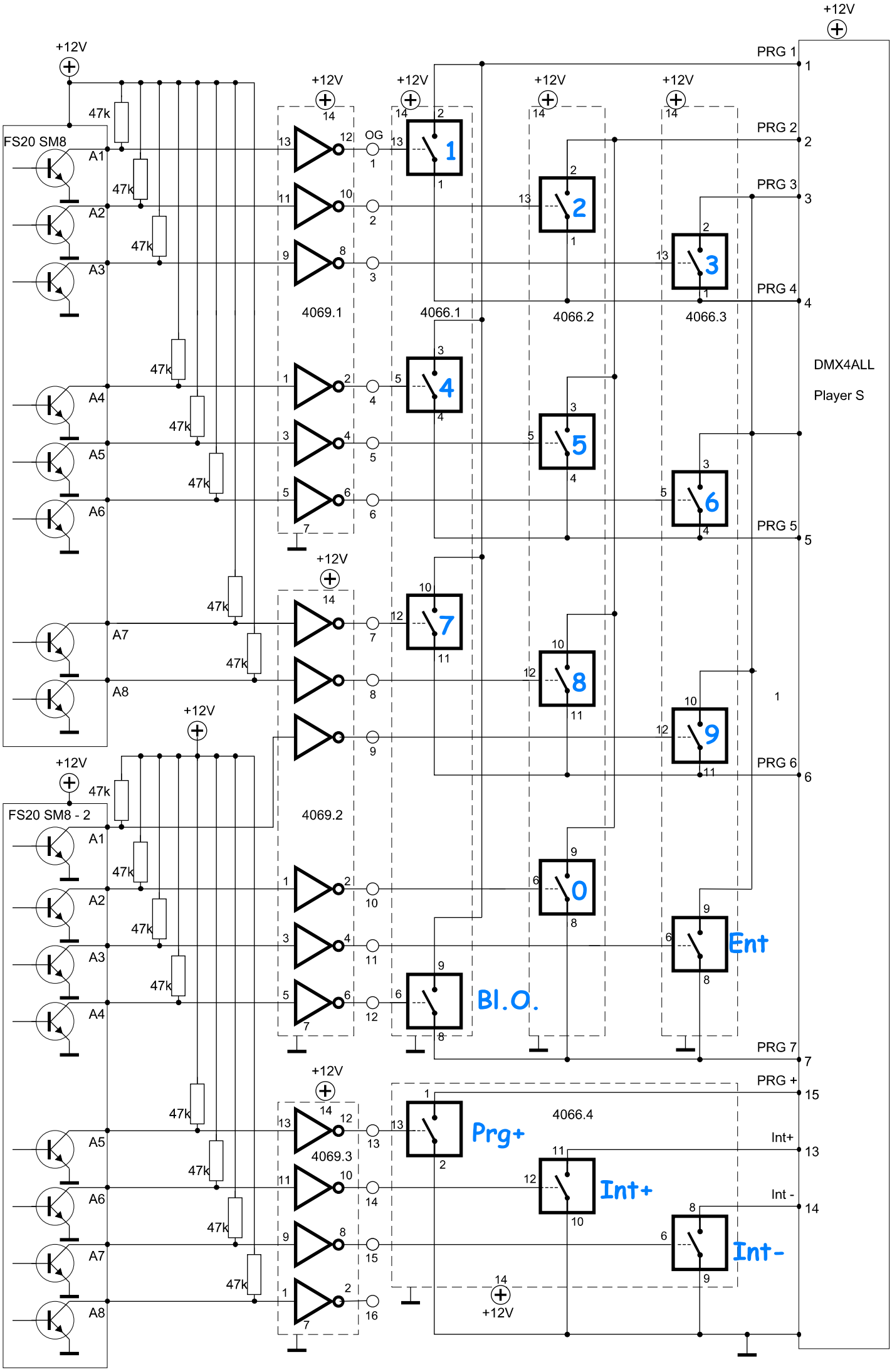
+12V
FS20 SM8
FS20 SM8 - 2
A1
A2
A3
A4
A5
A6
A7
A8
47k
4069.1
4069.2
4069.3
4066.1
4066.2
4066.3
4066.4
OG
PRG 1
PRG 2
PRG 3
PRG 4
PRG 5
PRG 6
PRG 7
PRG +
Int+
Int -
DMX4ALL
Player S
1
2
3
4
5
6
7
8
9
0
Ent
Bl.O.
Prg+
Int+
Int-