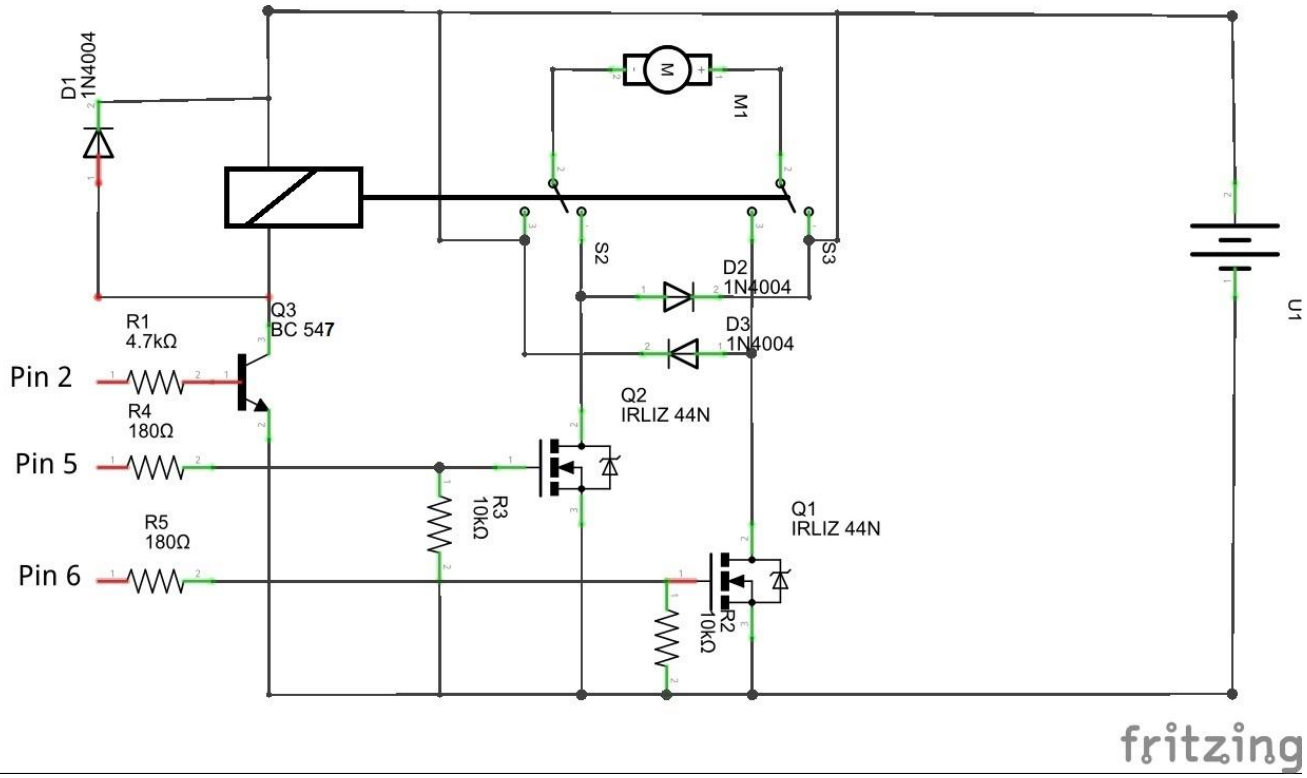
D1
1N4004
M
M1
S2
S3
D2
1N4004
D3
1N4004
U1
R1
4.7kΩ
Q3
BC 547
Pin 2
R4
180Ω
Pin 5
R5
180Ω
Pin 6
Q2
IRLIZ 44N
R3
10kΩ
Q1
IRLIZ 44N
R2
10kΩ
fritzing